规 格

类 型	空气冷却四冲程OHV汽油发动机（倾斜气缸/水平轴）
汽缸数-内径 X 冲程（mm）	1-68 X 50
排量 (cm³)	181
连续额定输出 kw/rpm (PS/rpm)	2.9/1600 (4.0/1600)
最大输出 kw (PS)	4.4 (6.0) ※
最大扭矩 N.m/rpm (kgf·m/rpm)	23.1/1400 (2.36/1400) ※
旋转方向	左 （自输出轴侧观看）
使用燃料	汽车用无铅汽油
燃油箱容积 (L)	-----
使用润滑油	SE 级以上或更高级
润滑油量 (L)	0.6
化油器	浮式蝶阀，横向吸入式
点火方式	无触点式磁电机点火
火花塞	NGK-BP4HS
启动方式	反冲启动器
调速方式	离心重锤方式
润滑方式	飞溅润滑方式
空气滤清器	半湿式聚亚安酯空气滤清器（圆形）
点灯能力 (V-W)	6~8-15

(注1) 标※处的是指标准状态值。
(注2) 旋转速度是指在输出轴上的.

附件：
1.燃料过滤器　KF40019AA　1个

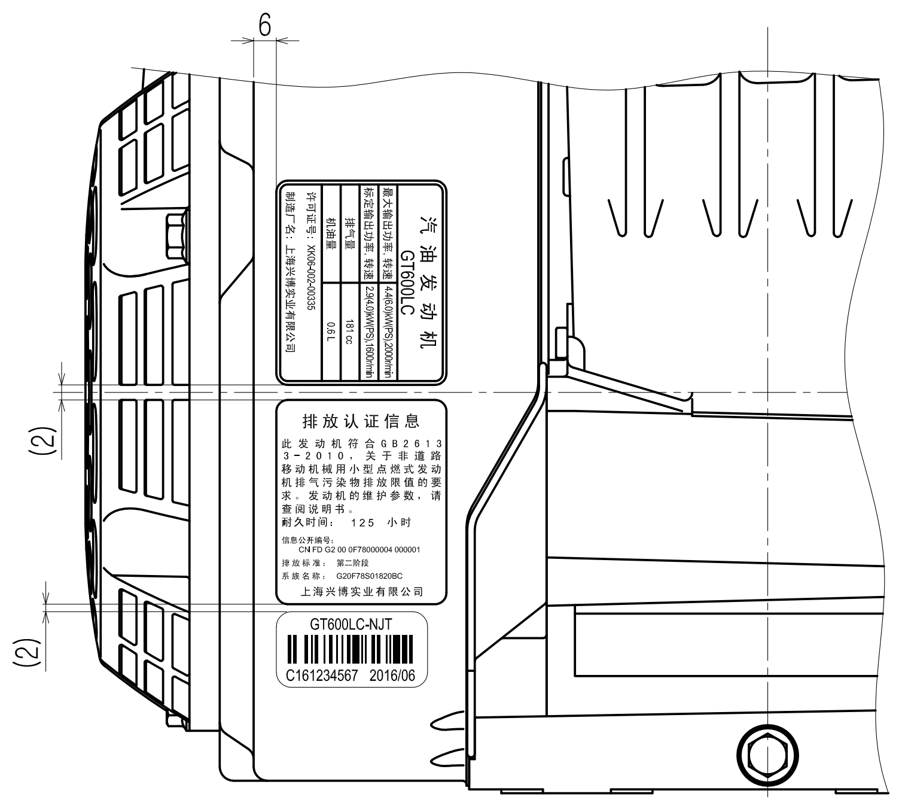

6
(2)
(2)
排放认证信息
GT600LC
C161234567 2016/06

VIEW Q

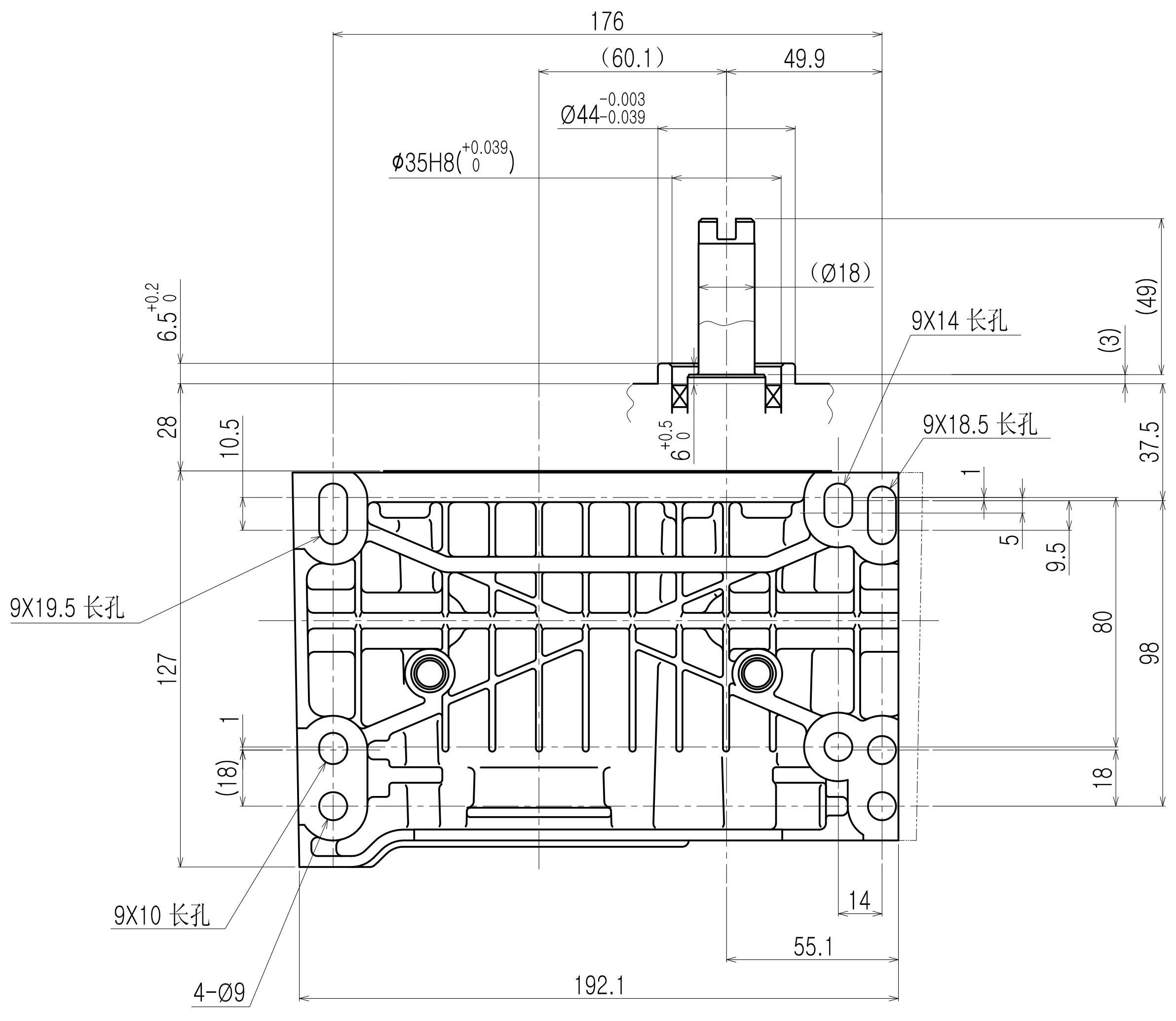

176
(60.1)
49.9
Ø44-0.003/-0.039
Ø35H8(+0.039/0)
(Ø18)
6.5+0.2/0
28
10.5
6+0.5/0
9X14 长孔
(3)
(49)
9X18.5 长孔
37.5
1
5
9.5
9X19.5 长孔
127
80
98
1
(18)
18
9X10 长孔
14
4-Ø9
55.1
192.1

VIEW P

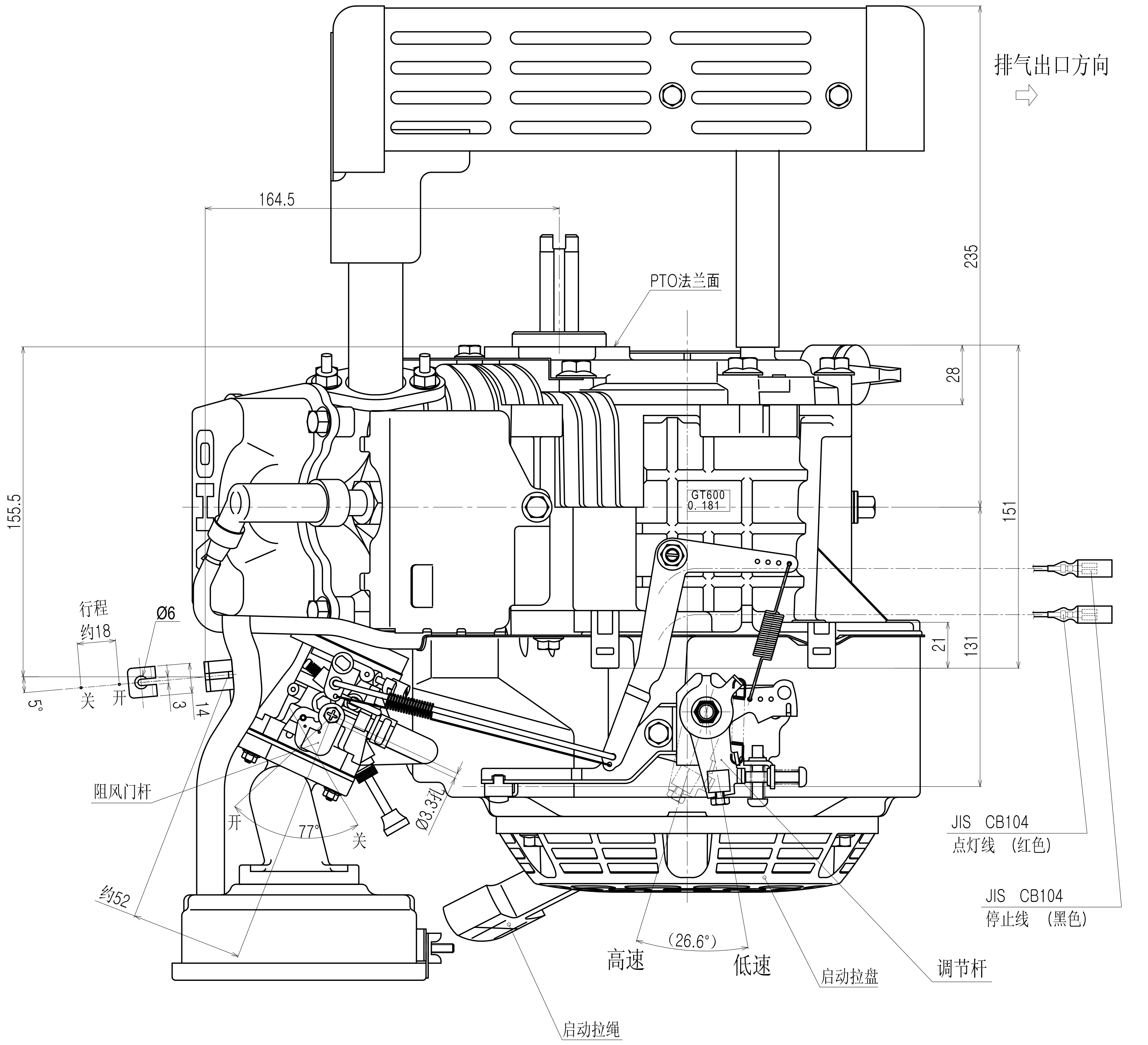

排气出口方向
164.5
235
PTO法兰面
28
155.5
151
GT600 0.181
行程 约18
Ø6
5°
关
开
3
14
21
131
阻风门杆
开
77°
关
Ø3.3孔
约52
JIS CB104 点灯线 (红色)
JIS CB104 停止线 (黑色)
(26.6°)
高速
低速
启动拉盘
调节杆
启动拉绳

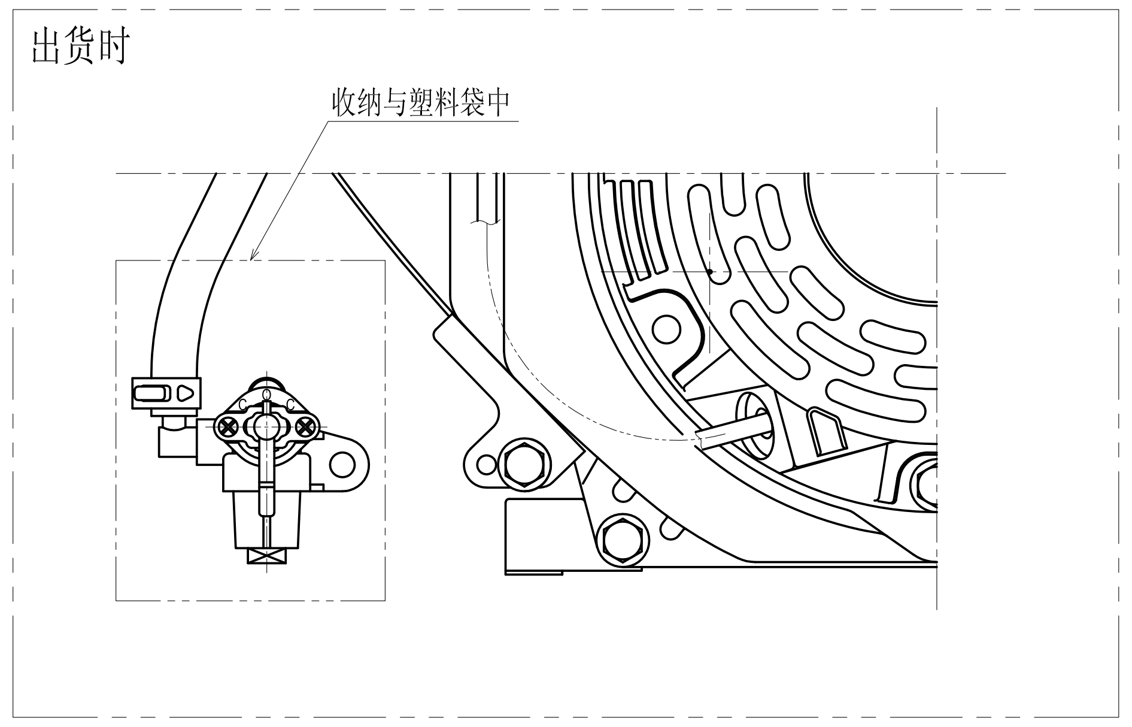

出货时
收纳与塑料袋中

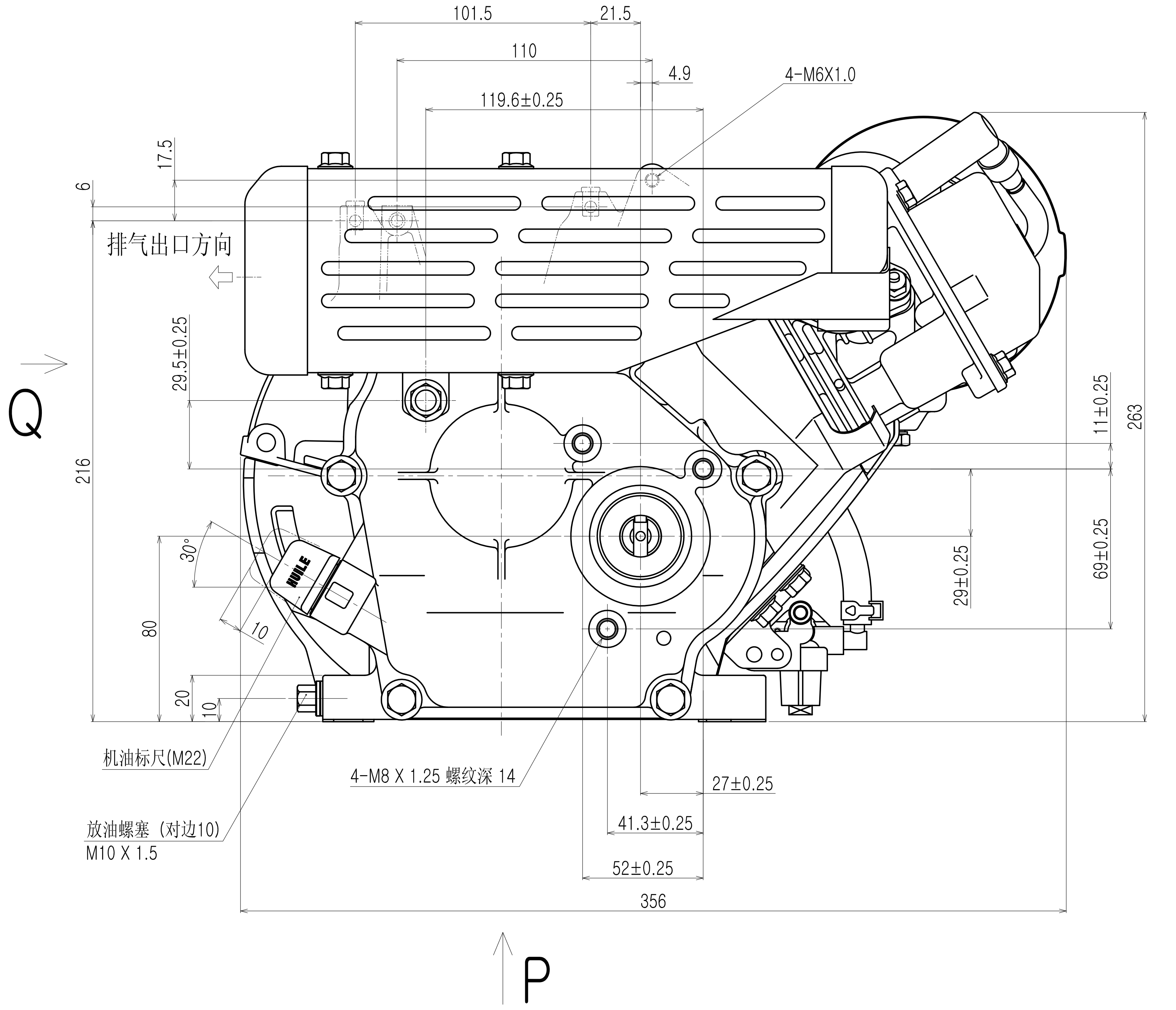

101.5
21.5
110
4.9
4-M6X1.0
119.6±0.25
17.5
6
排气出口方向
Q
216
29.5±0.25
30°
10
80
20
10
11±0.25
263
69±0.25
29±0.25
机油标尺(M22)
4-M8 X 1.25 螺纹深 14
27±0.25
41.3±0.25
放油螺塞 (对边10) M10 X 1.5
52±0.25
356
P

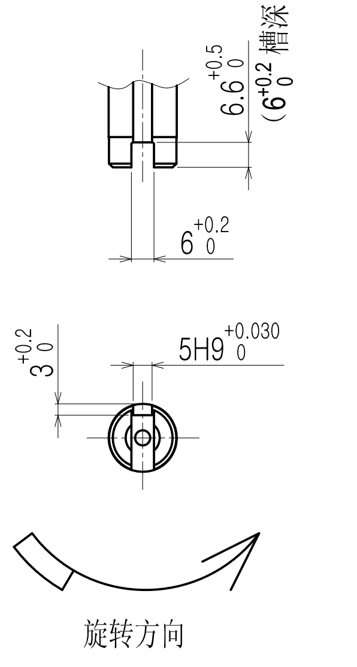

6.6+0.5/0 (6+0.2/0 槽深)
6+0.2/0
3+0.2/0
5H9+0.030/0
旋转方向

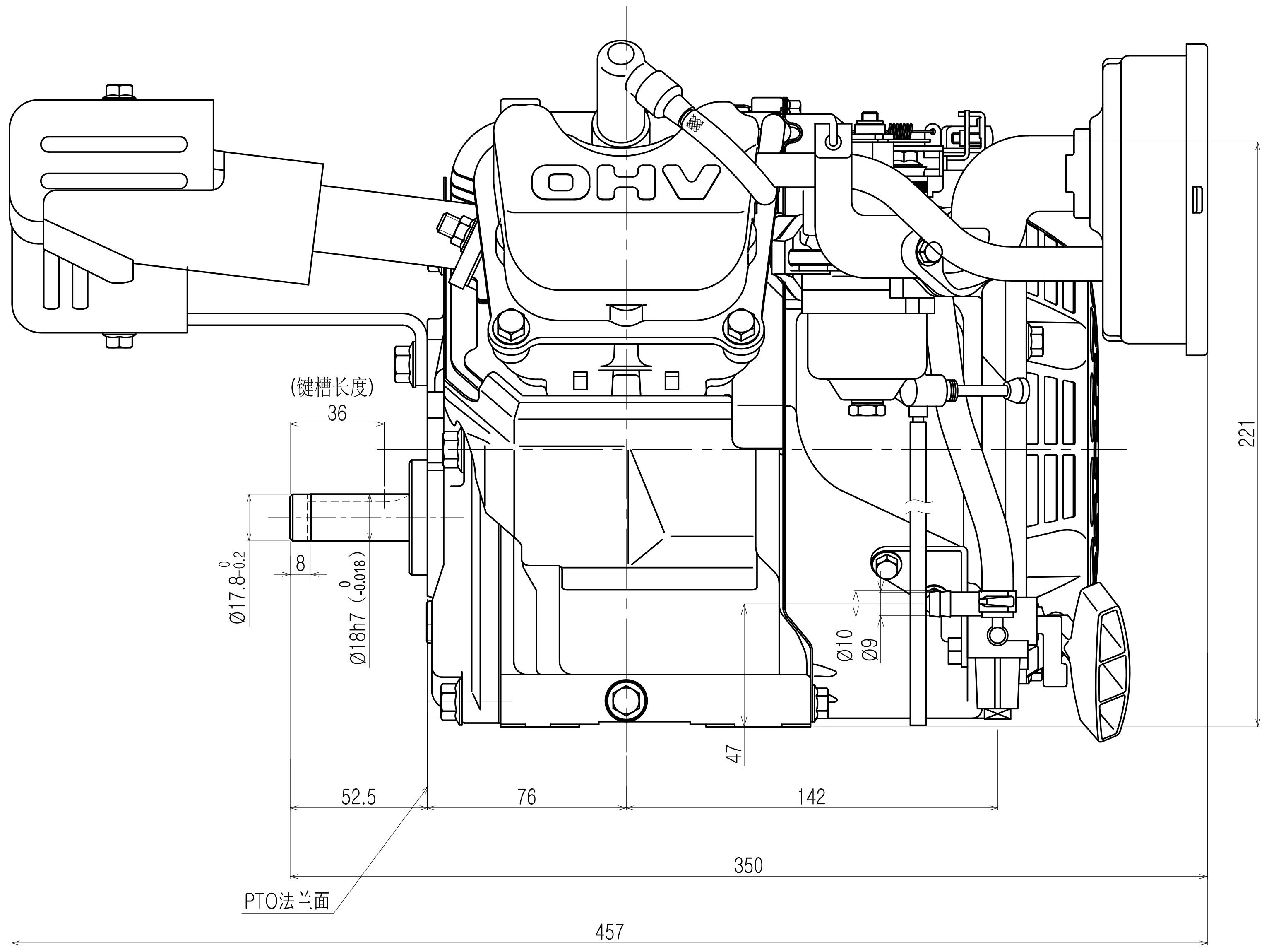

OHV
(键槽长度)
36
Ø17.8 0/-0.2
8
Ø18h7 0/-0.018
Ø10
Ø9
221
47
52.5
76
142
350
PTO法兰面
457

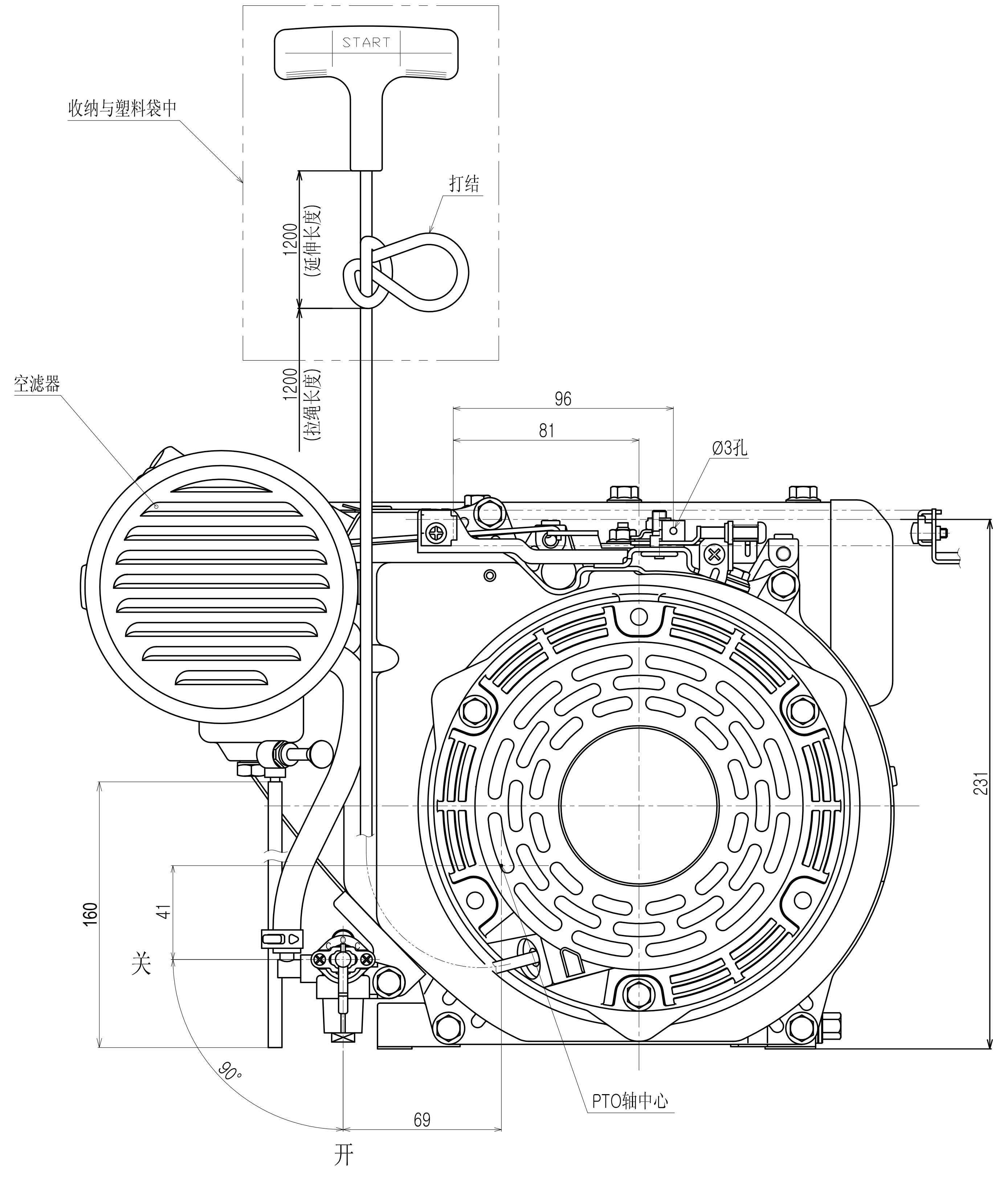

START
收纳与塑料袋中
打结
1200 (延伸长度)
1200 (拉绳长度)
空滤器
96
81
Ø3孔
231
160
41
关
90°
开
69
PTO轴中心

				认可	检图	制图
形 式	GT600L			比例 1:2	B/M	
名 称 ENGINE INSTALLATION				机 型 GT600LC-NJTZ		

博联集团 上海兴博实业有限公司

A1